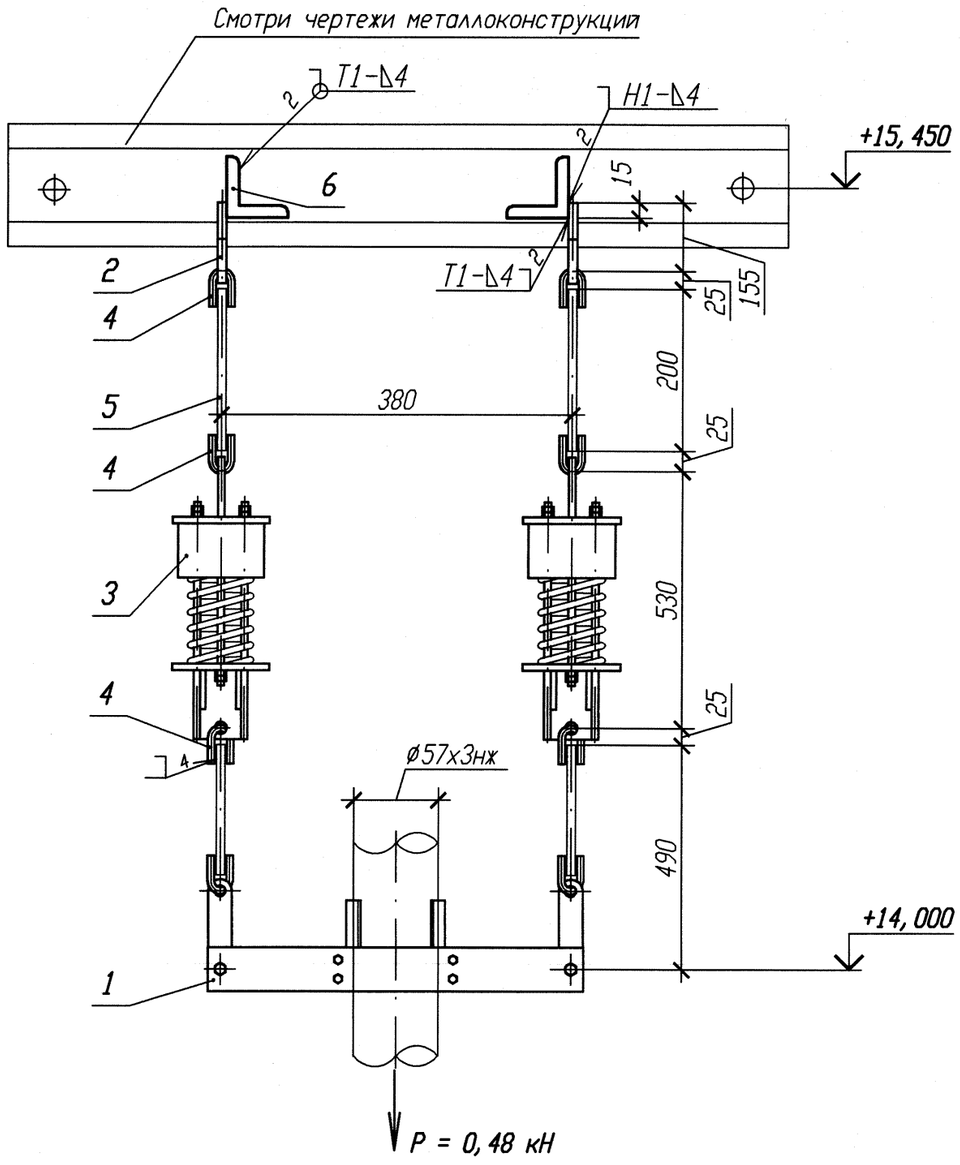

1 Привязку опоры смотри 3TS21Z32, 3TS22Z32, 3TS23Z32.
2 Изготовить три комплекта.
3 Сварку производить по ГОСТ 5264-80.
4 Сварку опоры с трубопроводом производить по ОСТ 34-10-728-93.
5 Сварка тяги с ушком по ОСТ 34-10-723-93.
6 Тягу в детали поз. 1 обрезать на монтаже с уточнением по месту.
7 Максимальная нагрузка на опору дана с учетом сейсмического воздействия.

Номер опоры	Характеристика пружины								
	табличные данные			при установке		в раб. состоянии		в хол. состоянии	
	Доп. раб. нагрузка Pmax, кН	Прогиб при Pmax λ max, мм	Высота пружины в св. сост Ho, мм	Высота пружины Hмонт, мм	Нагрузка на пружину Pмонт, кН	Высота пружины Hраб, мм	Нагрузка на пружину Pраб, кН	Высота пружины Hхол, мм	Нагрузка на пружину Pхол, кН
3TS21Y030 3TS22Y088 3TS23Y012	1, 26	140	270	254	0, 15	244	0, 24	253	0, 15

Спецификация деталей

Поз.	Обозначение	Наименование	Кол.	Материал	Масса, кг ед.	Масса, кг общ.	Примечание
1	28 ОСТ 34-10-728-93	Блок подвески 57К	1	Сборный	5, 86	5, 86	
2	1-01 ОСТ 34-10-733-93	Проушина	2	Б-ПН-8 ГОСТ 19903-74 Лист 20-МЗ-ТО ГОСТ 1577-93	0, 8	1, 6	
3	01 ОСТ 34-10-743-93	Блок пружинный	2	Сборный	9, 9	19, 8	
4	1-01 ОСТ 34-10-729-93	Ушко	6	В1-12 ГОСТ 2590-2006 Круг 20-а ГОСТ 1050-88	0, 12	0, 72	
5	2-01 ОСТ 34-10-729-93	Тяга	2	В-12 ГОСТ 2590-2006 Круг 20-б ГОСТ 1050-88	0, 17	0, 34	
6	ГОСТ 8509-93	Уголок Б 50х50х5 l=270	2	Вст 3 сп 5 ГОСТ 535-2005	1, 02	2, 04	
	ГОСТ 2246-70	Проволока		СВ-04Х19Н11М3			
	ГОСТ 9467-75	Электроды		УОНИИ 13/45			
				Итого:		30, 36	

Изм.	Кол. уч.	Лист	N док.	Подп.	Дата
1	-	Зам.	102-12	-	-
Инженер		Соприф			
Пров. вед. инж.		Веренцова			
Пров. нач. гр.		Жук			
Н. контр		Краснояров			

АРХИВНЫЙ ЭКЗЕМПЛЯР

Инв. № подл. R3. 00783. 1. 0. 11
Лист 244

R3. TS21. 3012. 011. 01. 00. 068

Ростовская АЭС Блок 3

Реакторное отделение
Негерметичная часть
Трубопроводы системы очистки технологических сдувок

Стадия	Лист	Листов
Р		1

Подвеска пружинная
3TS21Y030, 3TS22Y088, 3TS23Y012

ОАО "НИАЭП" 2012

Инв. N подл.	Подп. и дата	Взам. инв. N
R3. 00783. 1. 0. 11		

Формат А3